TDE-M / TRB-M

Tavole girevoli cnc
CNC Rotary tables

Posizionamento orizzontale sulla tavola della macchina
Trasmissione meccanica
Bloccaggio idraulico

Horizontal positioning on machine table
Mechanical transmission
Hydraulic clamping

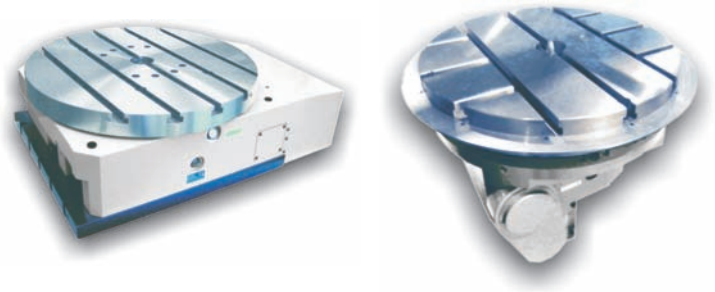

Caratteristiche - Modelli Specifications - Models		TRB-M 550	TDE-M 500	TDE-M 600	TDE-M 1000
Diametro tavola Table diameter	mm.	550	510	610	1000
Larghezza cave a T Table T-slots width	mm.	18	16	18	18
Capacità di bloccaggio (press. in ingresso) Clamp torque (entry pressure)	Nm.	3600 (40 Bar)	1500 (40 Bar)	3300 (40 Bar)	14.000 (20 Bar)
Grandezza motore (pagina 47) Servo motor size (page 47)		5	4	5	6
Rapporto di riduzione Speed reduction ratio		1/154	1/90	1/90	1/120
Velocità massima di rotazione Max rotation speed	Rpm	12,8	33,3	33,3	25
Precisione di posizionamento Indexing accuracy	sec.	±10	±10	±10	±10
Peso max ammesso orizz. Max allowable load horiz.	Kg	3000	2000	3000	6000
Spinta max ammessa orizz. Max allowable thrust horiz.	N	65000	40000	65000	120000
Coppia di lavoro Working torque	Nm	1700	525	1004	1800
Peso netto tavola Table net weight	Kg.	355	250	420	1500

Le tavole serie TRB-M sono progettate per essere completamente integrate all'interno del banco della macchina. Questa soluzione consente di avere sempre completamente libera la superficie della tavola della fresatrice.

Le tavole serie TRB-M e TDE- M possono essere fornite con:
- Encoder di posizionamento in asse con precisione ±5" o ±2,5".
- Personalizzazione del piano tavola con scanalature a T diverse dallo standard, piattello liscio o fori filettati.
- Verniciatura con RAL specifico
- Carter motore modificato

The TRB-M table series are designed for complete integration to the machine tool bench. This solution allows full use of milling table surface without restriction.

The TRB-M e TDE-M table series can be equipped with:
- Positioning encoder mounted in axis with ± 5" or ± 2,5" accuracy.
- Customized table surface with various T-slots, smooth plate, or threaded holes.
- Painted to specific RAL colour
- Modified motor cover

Trasmissione meccanica
Mechanical transmission

TRB-M 550

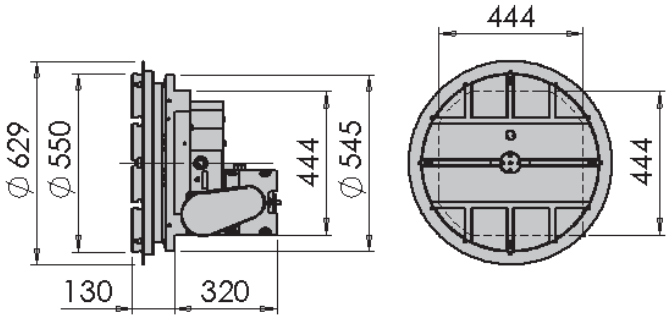

TDE-M 500

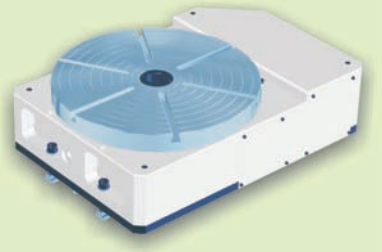

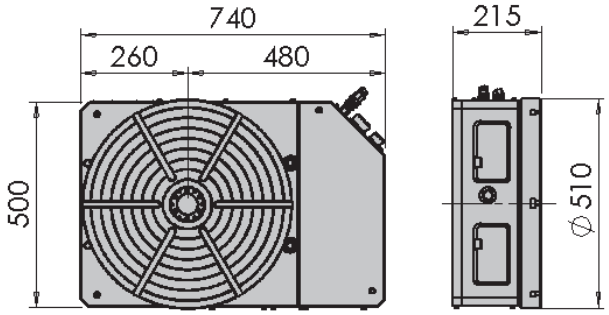

TDE-M 600

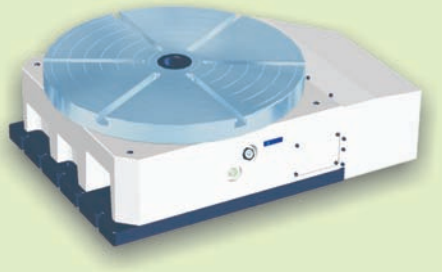

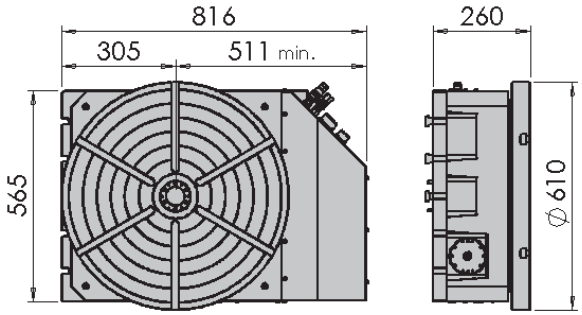
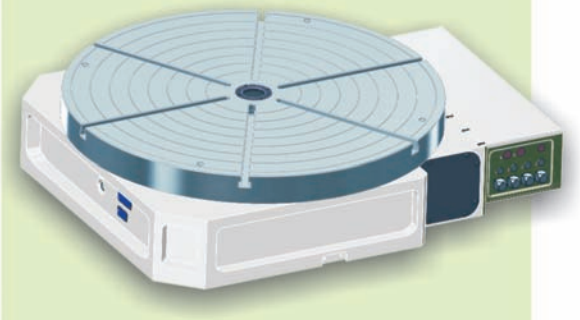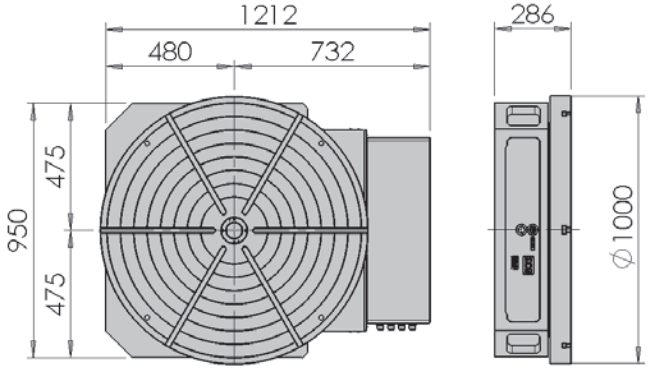
TDE-M 1000